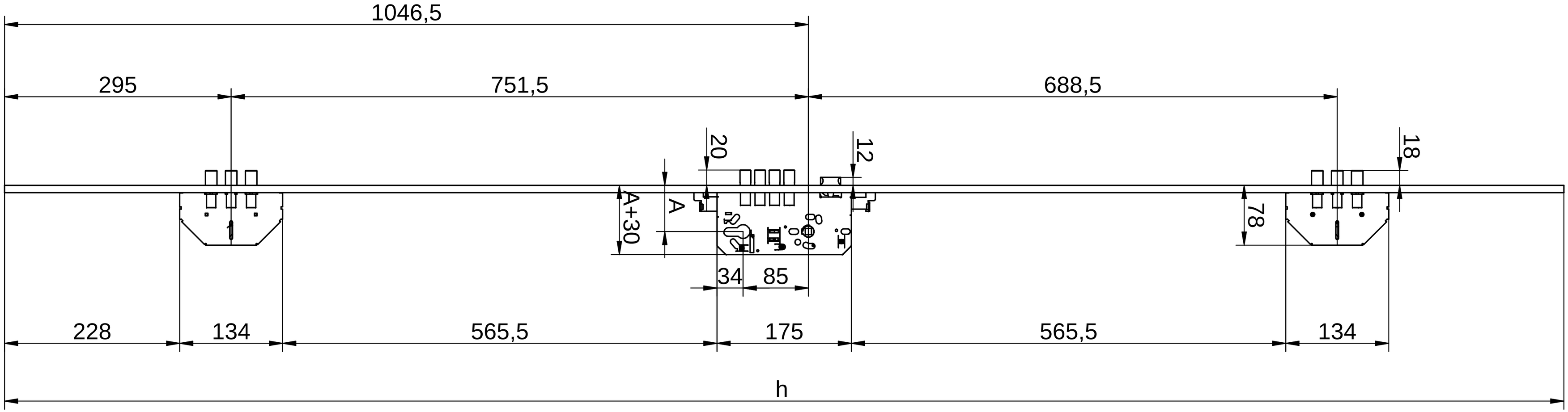
1046,5
295
751,5
688,5
20
12
18
A+30
A
78
34
85
228
134
565,5
175
565,5
134
h

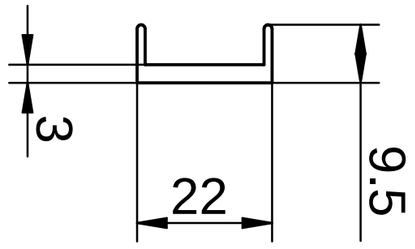
3
22
9.5